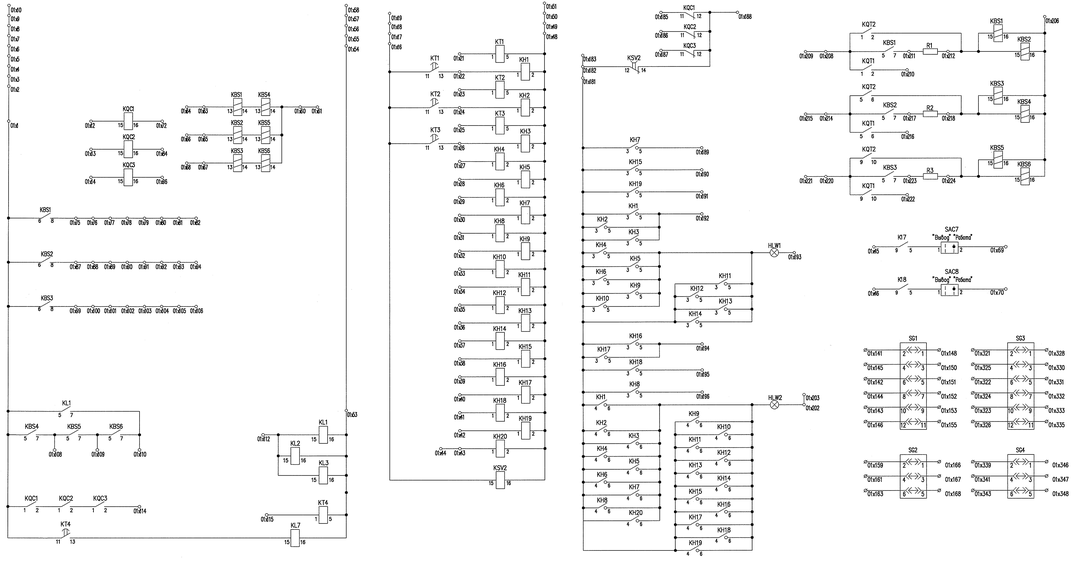

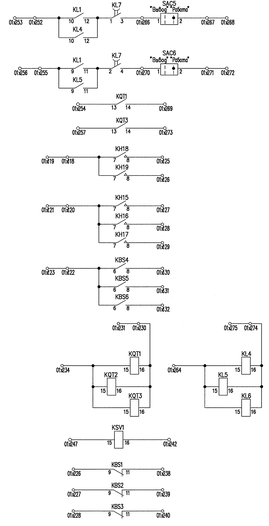

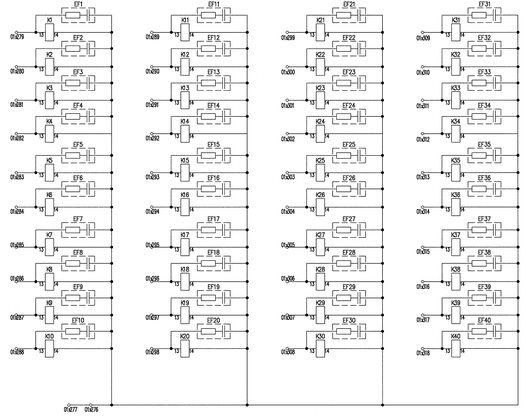

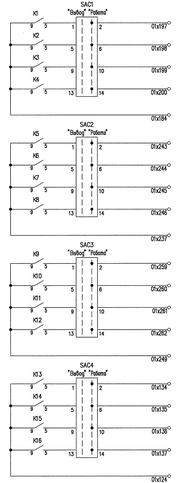

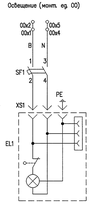

1 Соединение цепей аппаратуры, устанавливаемой на фасаде двери шкафа выполнить гибкими медными проводниками сечением не менее 1,5 мм²

2 Соединение остальных цепей выполнить медными проводниками сечением не менее 1,5 мм²

3 Положение контактной остановительной блокой при снятой рабочей крышке

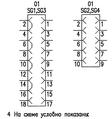

4 На схеме условно показаны:

⊗ – универсальные измерительные клеммы с размыкателем WTL 6/3/STB.

Изм.	Кол.уч.	Лист	N док.	Подп.	Дата		
Разраб.	Ю.Ю.Ю	Ю.Ю.Ю			11.06		
Пров.	Н.Ю.	Ю.Ю.Ю			11.06		
Н.контр.	Ю.Ю.Ю	Ю.Ю.Ю			11.06		

Инв. N подл. R4.05269.4.0.32

R4.AE00.3960.032.01.00.001

РОСТОВСКИЙ АЭС БЛОК 4
ОУТ. Сооружение заводов ВВ 220 кВ
"Волгодонск-Котельниково"
Технологическая зарядная заводу на
самотеканке шкафов РЗА 5 РЦ ОРУ-220 кВ

Лит.	Масса	Масштаб

Лист 52 | Листов

ВВО-2, Шкаф №191 общая цепей
ВВ 220 кВ
Схема электрическая полная

АО "НИАЭП"
2015

Формат А3х6

Инв. N подл. | Подп. и дата | Взам. инв. N
R4.05269.4.0.32